AVANT



LUMINÁRIAS LED

SPOT
AUTHENTIC 5W

O **SPOT AUTHENTIC** é indicado para iluminação de destaque de objetos ou texturas em ambientes internos, em usos comerciais ou residenciais. Possui sistema direcionável para melhor ajuste do seu projeto.

CARACTERÍSTICAS

- Construção livre de mercúrio.
- Possui ajuste manual de direção da luz.
- Spot com acabamento em policarbonato nas cores branco ou preto.
- Baixo consumo de energia.

FUNCIONAMENTO

- Temperatura ambiente: -5°C a 40°C.
- Tensão de entrada: 100V a 240V.
- Fator de potência: >0,50.
- Tipo de Instalação: Embutido.

CARACTERÍSTICAS DE FUNCIONAMENTO

- Tensão nominal: 100V a 240V (BIVOLT)
- Fator de potência: >0,50.
- Baixo consumo de energia.

EQUIVALÊNCIA
HALÓGENA
25W

LED INTEGRADO

VIDA ÚTIL 15MIL HORAS*

IP20	BIVOLT Automático 100V - 240V		38°	>70	
ÍNDICE DE PROTEÇÃO	TENSÃO	NÃO DIMERIZÁVEL	ÂNGULO DE ABERTURA	IRC**	USO INTERNO

1 ano GARANTIA

A garantia inicia-se na data da compra do produto, desde que sejam respeitadas as condições de uso descritas na embalagem, sendo necessário apresentar o Cupom ou a Nota Fiscal.

ESPECIFICAÇÕES
TÉCNICAS E COMERCIAIS

CÓDIGO	MODELO	POTÊNCIA	FLUXO LUMINOSO	EFICIÊNCIA LUMINOSA	EMISSÃO DE COR	TEMPERATURA DE COR	COR DO PRODUTO	ABERTURA DE NICHO (mm)	DIMENSÃO (mm)		CAIXA EXTERNA	MÚLTIPLO DE VENDAS
									A	B		
865020579	LED-SPOT-AUTHENTIC-EMB-QUA-AM3000K-5W-BIVOLT-400	5W	450 lm	90 lm/W		3000K	Branco Fosco	Ø70	90	90	60	10
865020872	LED-SPOT-AUTHENTIC-EMB-QUA-NE4000K-5W-BIVOLT-400					4000K						
865021371	LED-SPOT-AUTHENTIC-EMB-QUA-BR6500K-5W-BIVOLT-400					6500K						
863020571	LED-SPOT-AUTHENTIC-EMB-RED-AM3000K-5W-BIVOLT-400					3000K		Ø70	Ø90	Ø90		
863020874	LED-SPOT-AUTHENTIC-EMB-RED-NE4000K-5W-BIVOLT-400					4000K						
863021373	LED-SPOT-AUTHENTIC-EMB-RED-BR6500K-5W-BIVOLT-400					6500K						
865050572	LED-SPOT-AUTHENTIC-EMB-QUA-PF-BR6500K-5W-BIVOLT-400					6500K	Preto Fosco	Ø70	90	90		
865051371	LED-SPOT-AUTHENTIC-EMB-QUA-PF-AM3000K-5W-BIVOLT-400					3000K						
865250576	LED-SPOT-AUTHENTIC-EMB-RED-PF-BR6500K-5W-BIVOLT-400					6500K		Ø70	Ø90	Ø90		
865251375	LED-SPOT-AUTHENTIC-EMB-RED-PF-AM3000K-5W-BIVOLT-400					3000K						

MODELOS






DIMENSÕES

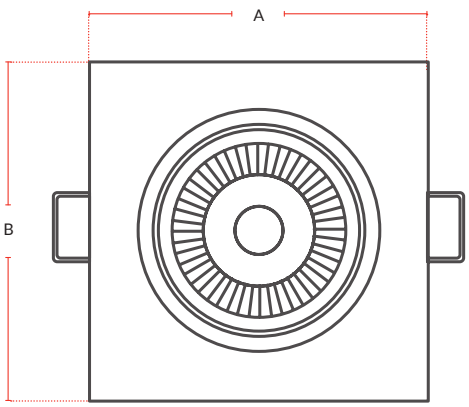

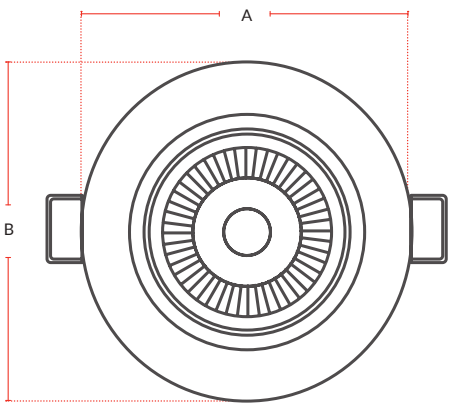

ATENDIMENTO AO CONSUMIDOR
faleconosco@avantlux.com.br
(11) 3355-2220

As informações contidas acima poderão sofrer alterações sem prévio aviso.
As fotos são meramente ilustrativas. Em caso de dúvida consulte-nos.

** Vida útil de até 15 mil horas*
*** IRC - Índice de Reprodução de Cores*

Agosto/2023